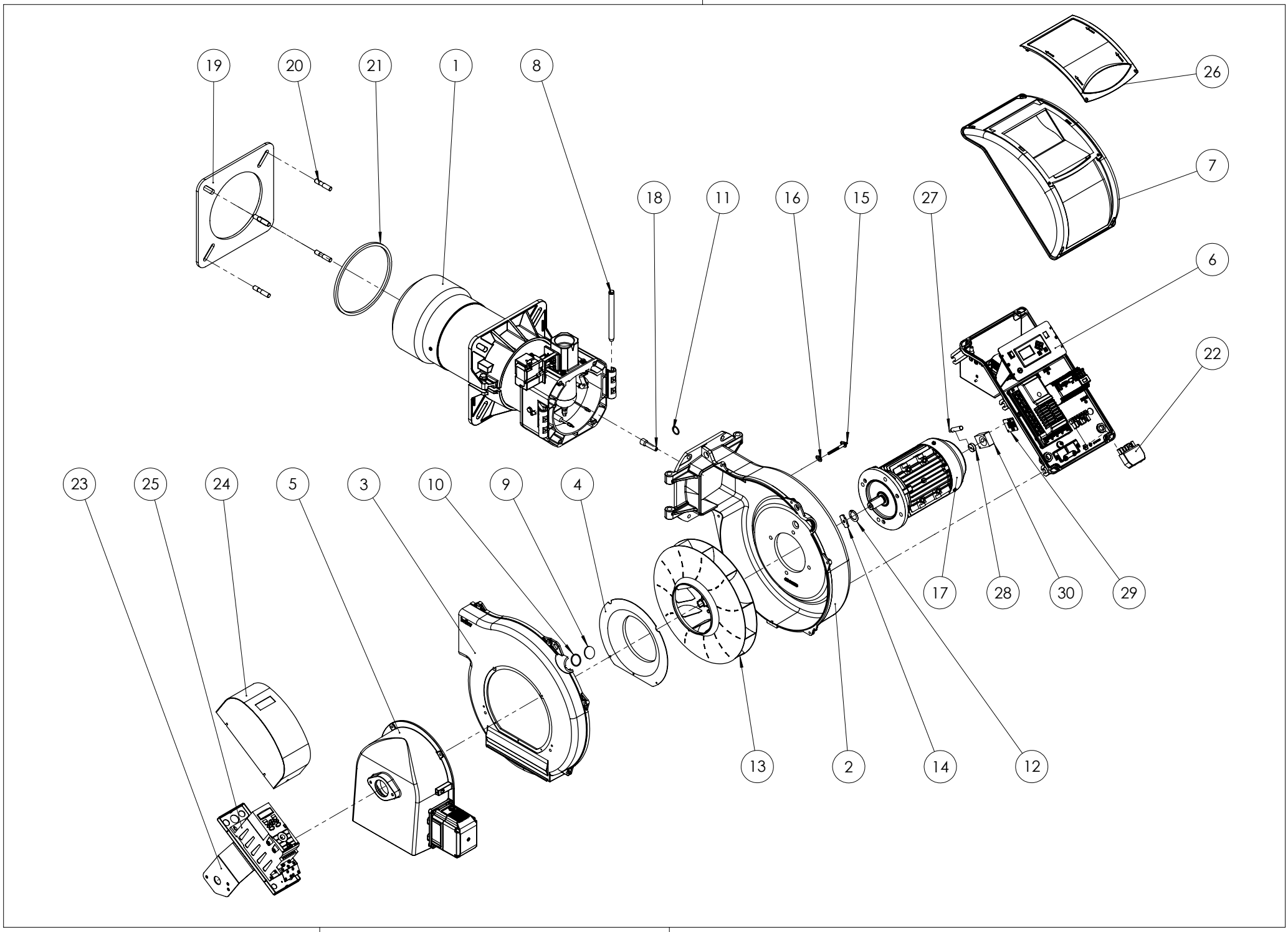
19
20
21
1
8
18
11
16
15
27
26
7
6
22
23
25
24
5
3
10
9
4
17
28
30
29
13
2
14
12

Поз	Артикул	Наименование	Примечание
1	0006110498	Головка в сборе	
2	0024030083	Улитка вентилятора	
3	0024030084	Улитка вентилятора	
4	0024010011	Сопло вентилятора	
5	0006110481	Воздухозаборник	
6	0024020039	Блок управления в сборе	
7	0024030088	Крышка блока управления	
8	0024010010	Палец	
9	0020020030	Стекло	
10	23839	Сальник	
11	4976	Сальник	
12	0024040038	Втулка	
13	0024050004	Крыльчатка	
14	0024040014	Шайба	
15	0024010027	Ниппель	
16	0030010574	Прокладка	
17	0005010264	Мотор 3,0 кВт	
18	0005060037	Наконечник	
19	0024030018	Прокладка	
20	17639	Шпилька	
21	0024040016	Шнур	
22	0005130051	Штекер	
23	0024010061	Короб частотного преобразователя	
24	0024010062	Крышка	
25	0005030219	Частотный преобразователь	
26	0024030089	Крышка	
27	0005030173	Датчик числа оборотов	
28	0006020553	Датчик числа оборотов	
29	0006020552	Крепление датчика числа оборотов	
30	0006020550	Корпус датчика оборотов	

Поз	Артикул	Наименование	Примечание

Головка в сборе **арт. 0006110498**

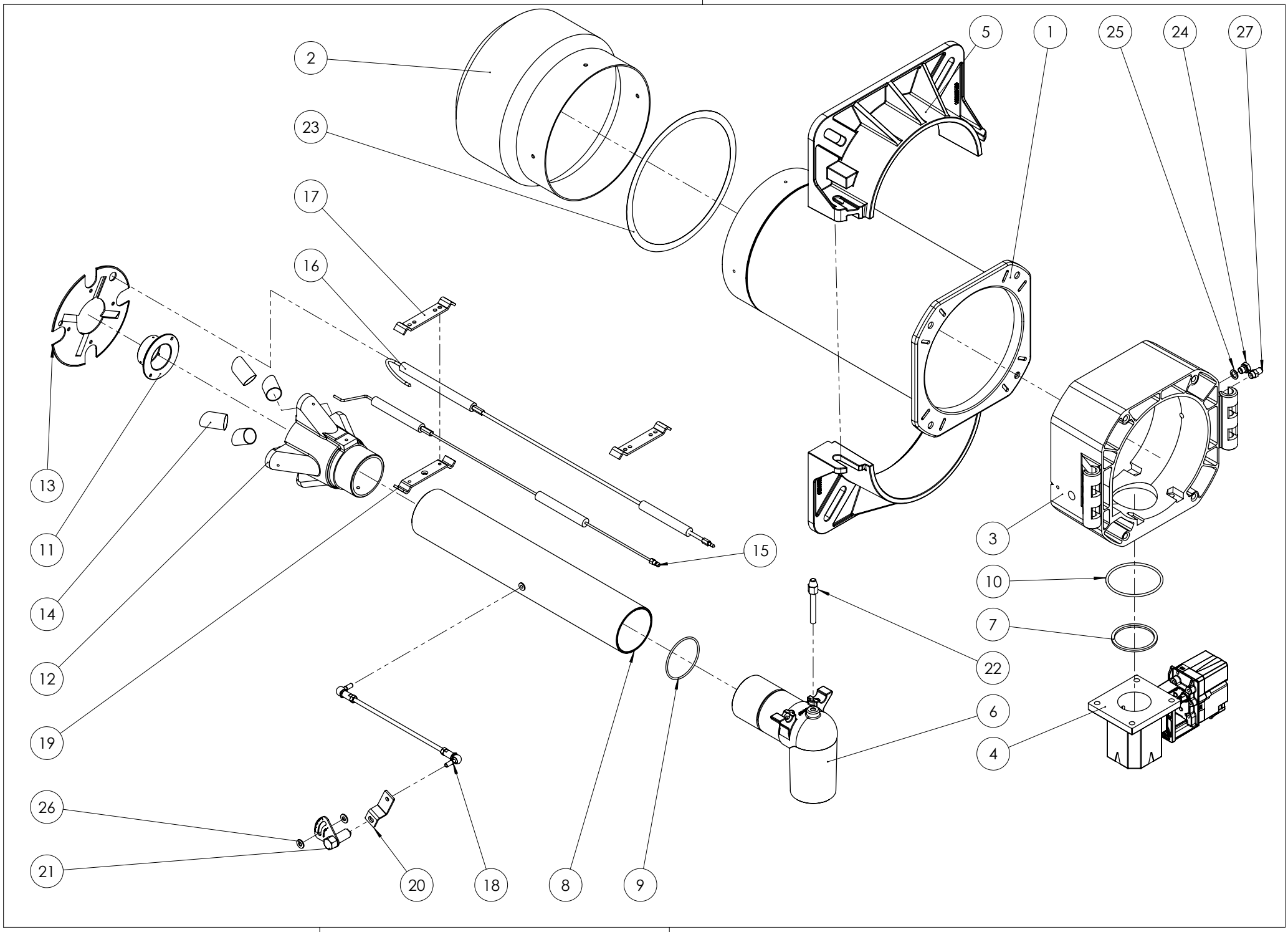

Головка в сборе **арт. 0006110498**

Поз	Артикул	Наименование	Примечание
1	0024030029	Головка горелки	
2	0024050001	Пламенная головка	
3	0024030003	Муфта соединительная	
4	0024040041	Газовый дроссельный клапан с сервоприводом	
5	8024030001	Полуфланец	
6	0024030004	Колено	
7	0024030017	Прокладка	
8	0024030031	Трубка	
9	0005180076	Сальник	
10	0005180077	Сальник	
11	0011040083	Форсунка газовая	
12	0024050002	Газораспределитель	
13	0024040009	Подпорная шайба	
14	0024050003	Форсунка газовая	
15	0024040013	Электрод	
16	0024040021	Электрод ионизации	
17	0024030036	Кронштейн	
18	0024010020	Тяга с шарниром	
19	0011040046	Кронштейн	
20	0024010009	Рычаг	
21	0024010008	Сектор	
22	0024030020	Винт	
23	0024020019	Прокладка	
24	230	Заглушка	
25	146	Шайба	
26	30418	Шайба	
27	31483	Штуцер давления	

Поз	Артикул	Наименование	Примечание

Газовый дроссельный клапан с сервоприводом **арт. 0024040041**

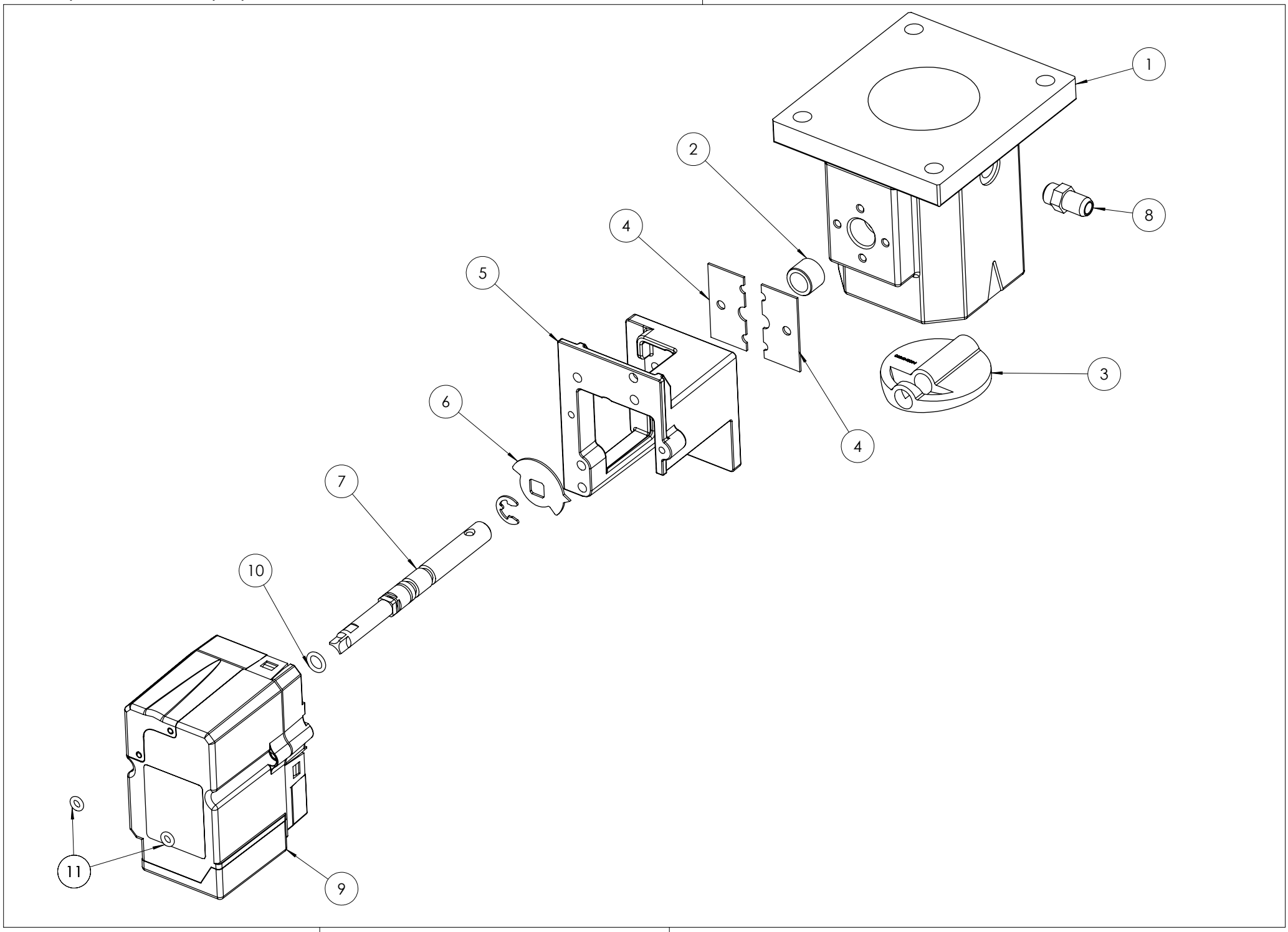

Газовый дроссельный клапан с сервоприводом **арт. 0024040041**

Поз	Артикул	Наименование	Примечание
1	0024040003	Корпус дроссельного клапана	
2	0005170059	Втулка	
3	0024040004	Газовая заслонка	
4	0024040006	Пластина	
5	0024030048	Кронштейн	
6	0006020505	Указатель	
7	0024040040	Вал	
8	31483	Штуцер давления	
9	0005040154	Сервопривод Lamtec STE4,5/0,8Нм	
10	30335	Сальник	
11	0005180101	Сальник	

Поз	Артикул	Наименование	Примечание

Воздухозаборник **арт. 0006110481**

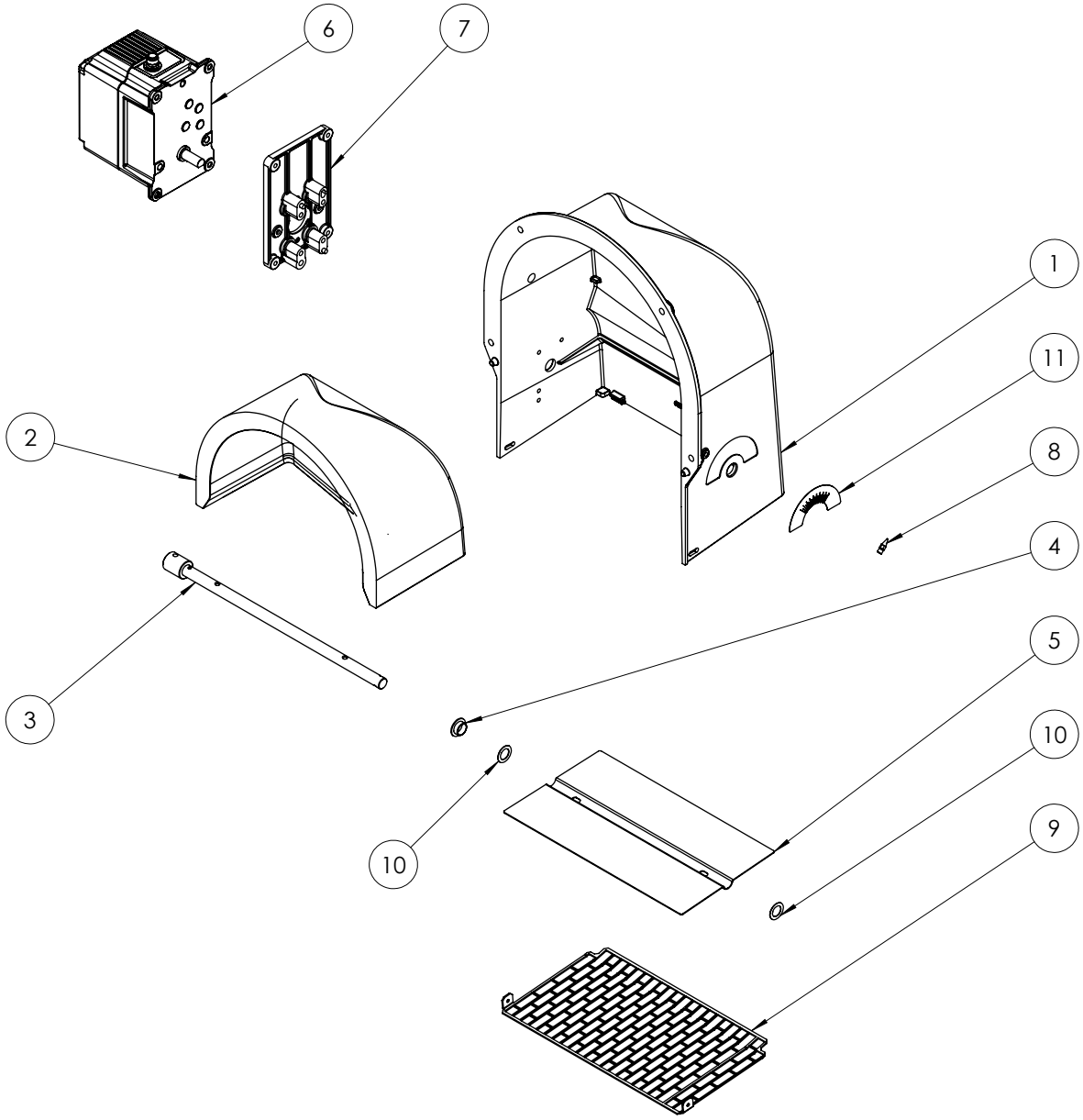

Воздухозаборник **арт. 0006110481**

Поз	Артикул	Наименование	Примечание
1	0024030010	Воздухозаборник	
2	0024010024	Шумоглушитель	
3	0024030050	Вал	
4	54056	Втулка	
5	0024010012	Воздушная заслонка	
6	0005040166	Сервопривод Lamtec STE4,5/1,2Нм	
7	0024030049	Опора	
8	54200	Указатель	
9	0024010013	Решетка воздухозаборника	
10	19726	Шайба	
11	0006050149	Шкала	

Поз	Артикул	Наименование	Примечание

Блок управления в сборе **арт. 0024020039**

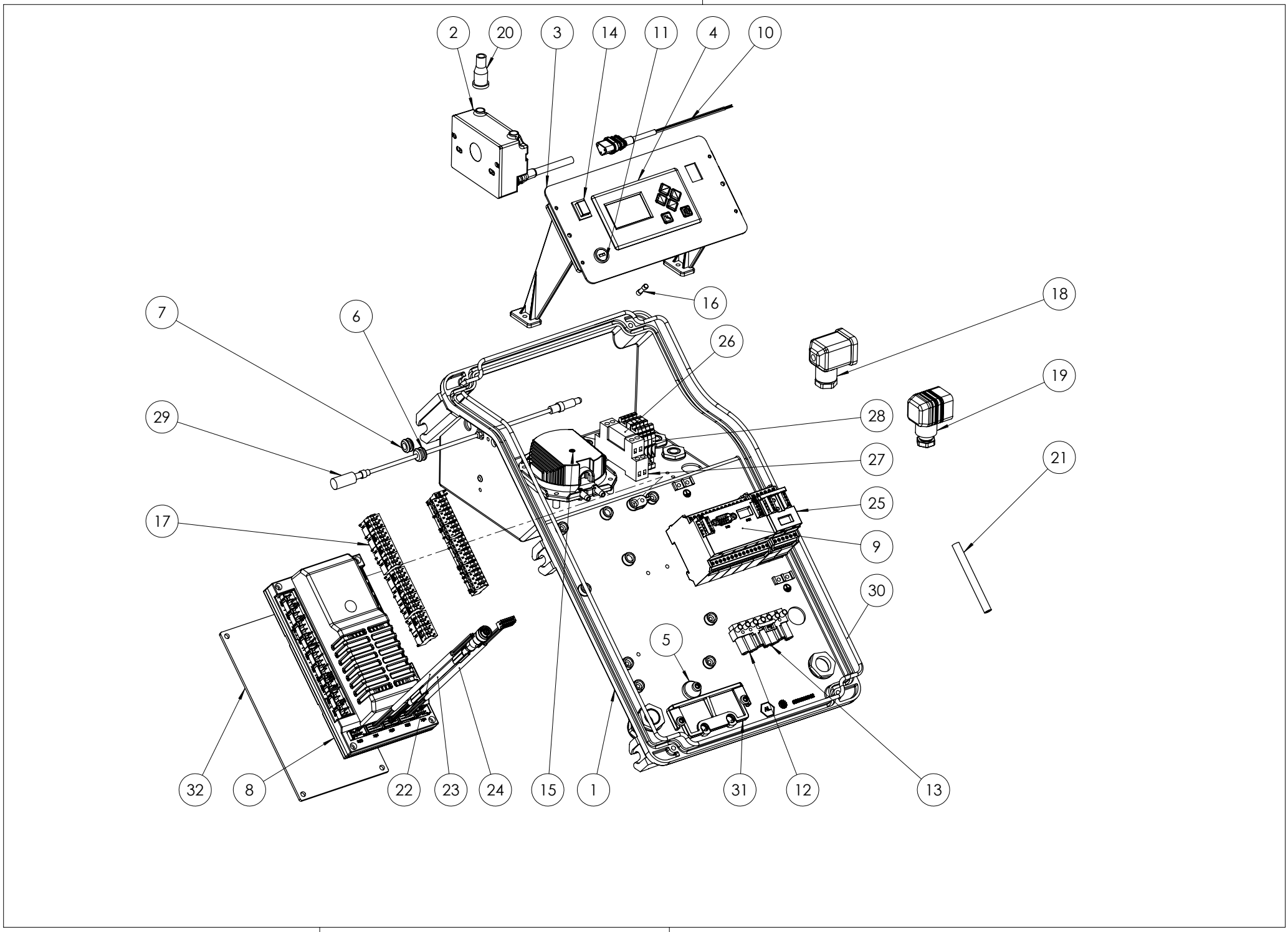

Блок управления в сборе **арт. 0024020039**

Поз	Артикул	Наименование	Примечание
1	0024030012	Корпус пульта управления	
2	0005020069	Трансформатор	
3	0024010055	Панель управления	
4	0005030266	Дисплей Lamtec	
5	0024010019	Эксцентрик	
6	0005140469	Кабельный ввод	
7	0005140236	Кабельный ввод	
8	0006020712	Автомат горения Lamtec BT320	
9	0005050142	Модулятор LCM100	
10	0005130089	Штекер	
11	0005120126	Гнездо предохранителя	
12	0005130019	Разъем	
13	0005130018	Разъем	
14	0005120134	Выключатель	
15	0005040112	Реле давления Kromschroeder DL8K-1	

Поз	Артикул	Наименование	Примечание